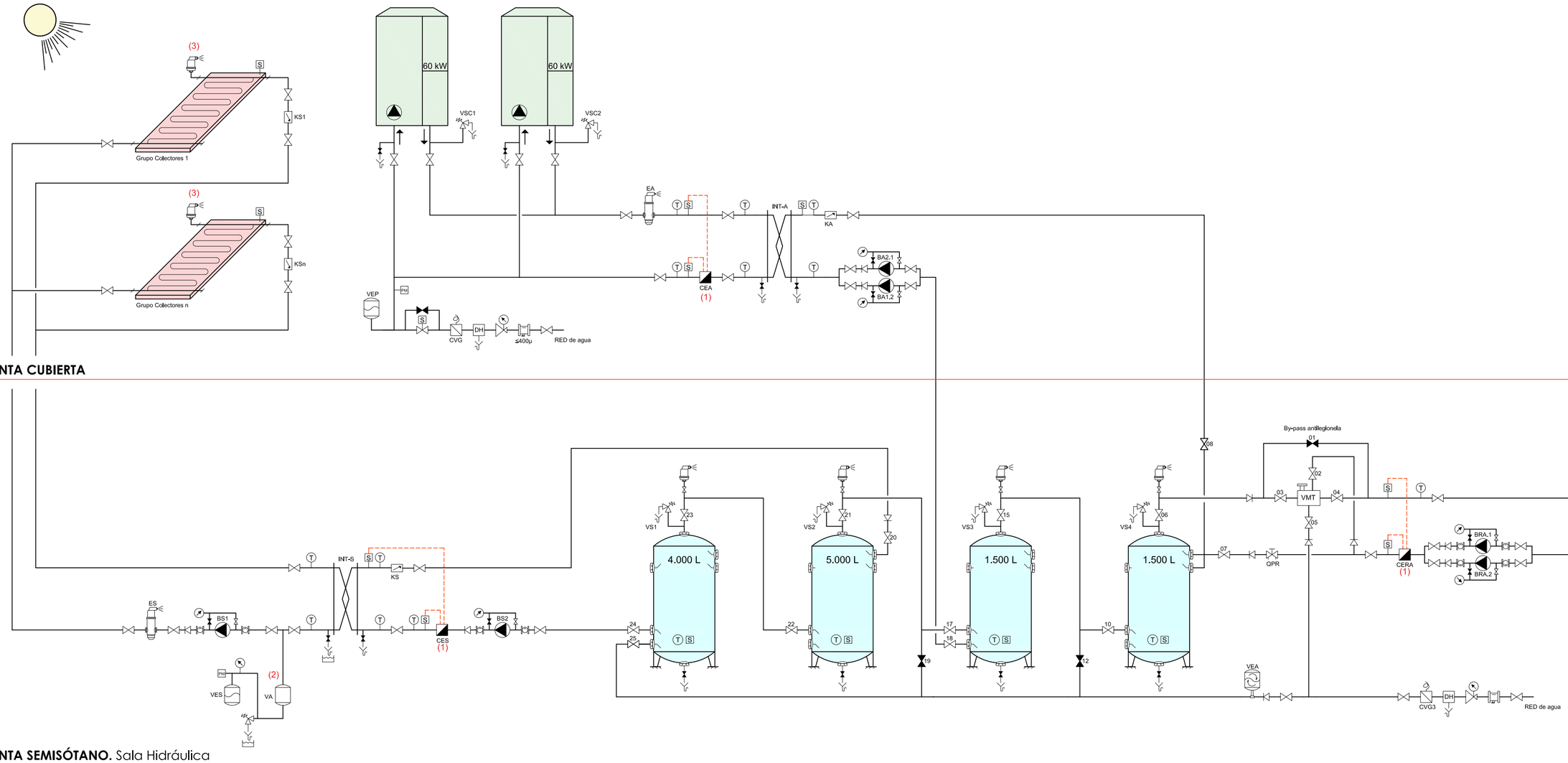


Comentarios:

(1) Dejar un tramo de relajación antes y después del contador de 4 veces el diámetro de la tubería.

(2) Zona de expansión y disipación térmica. No aislar!

(3) Purgador manual específico para campos solares Sedical Weishaupt.

**LEYENDA ESQUEMA PRINCIPIO ACS**

| DIBUJO | DESCRIPCIÓN | DIBUJO | DESCRIPCIÓN | DIBUJO | DESCRIPCIÓN | DIBUJO | DESCRIPCIÓN |
|---|---|---|---|---|---|---|---|
| | BOMBA SIMPLE | | VÁLVULA DE EQUILIBRADO ESTÁTICO | | ELIMINADOR DE AIRE SPIROVENT | VMT | VÁLVULA MEZCLADORA TERMOS. |
| | BOMBA CON VARIADOR | | VÁLVULA DE SOLENOIDE | | ELIMINADOR DE LODOS SPIROTRAP | | VÁLVULA DE CORTE ABIERTA |
| | BOMBA DOBLE | | VÁLVULA DE EQ. DINÁMICO (KFLOW) | | E. LODOS SPIROTRAP DESMONTABLE | | VÁLVULA DE CORTE CERRADA |
| VF VF | BOMBA DOBLE CON VARIADOR | | VÁLVULA REGULADORA DE PRESIÓN | | E. AIRE/LODOS SPIROCOMBI | | BATERÍA DE CALOR |
| | SONDA DE TEMPERATURA | M TA0 | VÁLVULA DE 3 VÍAS MOTORIZADA | | COMPENSADOR HIDR. SPIROCROSS | | BATERÍA DE FRÍO |
| | TERMÓMETRO VISUAL | | VÁLVULA ANTI–RETORNO | | ANTI–VIBRATORIO | | CV CON COMUNICACIÓN RADIO |
| | MANÓMETRO | | VÁLVULA DE SEGURIDAD | | SALIDA A DRENAJE | | CV CON SALIDA DE IMPULSOS |
| | FLUJOSTATO | | VASO DE EXPANSIÓN | | SUJECCIÓN A PUNTO FIJO | | PURGADOR DE AIRE SPIROTOP |
| | PRESOSTATO DE MÍNIMA | | V. EXPANSIÓN ANTI–LEGIONELLA | | FILTRO DE MALLA | | DESCARGA LIBRE |
| S | SONDA DE TEMPERATURA EXTERIOR | | CONTADOR DE ENERGÍA TÉRMICA | DH | DESCONECTOR HIDRÁULICO | | CONTADOR VOLUMÉTRICO |
| | INTERCAMB. PLACAS SOLDADAS | | CET CON COMUNICACIÓN RADIO | | CONSUMO DE ACS | | INTERCAMB. PLACAS DESMONTABLES |

| REVISIÓN | FECHA | MODIFICACIONES | DIBUJADO | COMPROB. |
|---|---|---|---|---|
| | | | | |
| | | | | |
| | | | | |
| | | | | |
| | | | | |
| | | | | |

| CLIENTE | INGENIERÍA | NO DEFINITIVO SIN LA FIRMA DEL ARQUITECTO |
|---|---|---|
| | | |

| PROYECTO | 1ª EMISIÓN | DIBUJADO | COMPROB. | ESCALA |
|---|---|---|---|---|
| | FECHA | 21/04/21 | 21/04/21 | Sin Escala |
| | NOMBRE | | | |

| TÍTULO | PLANO Nº | REVISIÓN |
|---|---|---|
| ESQUEMA DE PRINCIPIO ACS | 597-96-04-406 | A |

597–96–04